男子第三部

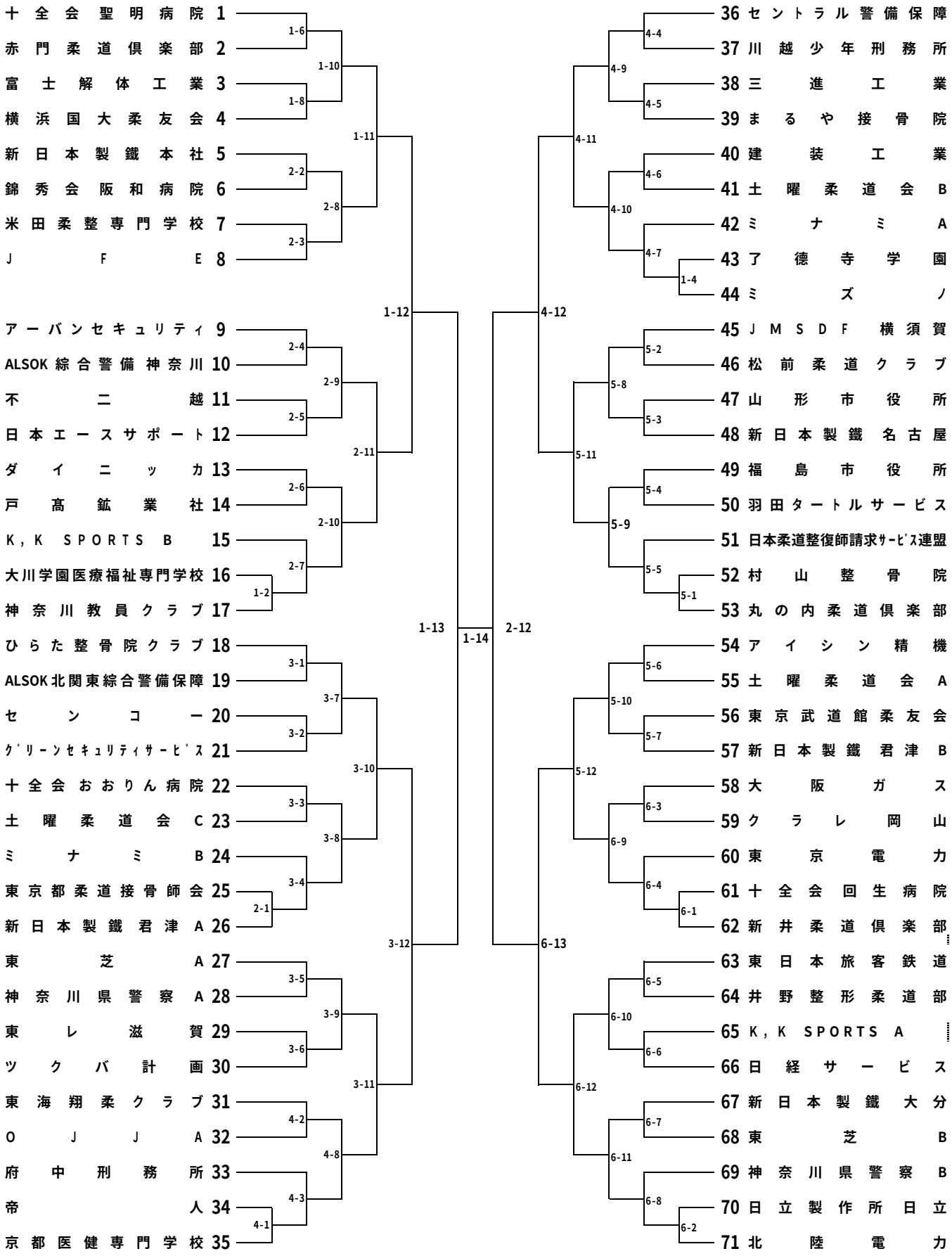
十全会聖明病院 1
赤門柔道倶楽部 2
富士解体工業 3
横浜国大柔友会 4
新日本製鐵本社 5
錦秀会阪和病院 6
米田柔整専門学校 7
JFE 8
アーバンセキュリティ 9
ALSOK綜合警備神奈川 10
不二越 11
日本エースサポート 12
ダイニッカ 13
戸高鉱業社 14
K,K SPORTS B 15
大川学園医療福祉専門学校 16
神奈川教員クラブ 17
ひらた整骨院クラブ 18
ALSOK北関東綜合警備保障 19
センコー 20
ｸﾞﾘｰﾝｾｷｭﾘﾃｨｻｰﾋﾞｽ 21
十全会おおりん病院 22
土曜柔道会C 23
ミナミB 24
東京都柔道接骨師会 25
新日本製鐵君津A 26
東芝A 27
神奈川県警察A 28
東レ滋賀 29
ツクバ計画 30
東海翔柔クラブ 31
OJJA 32
府中刑務所 33
帝人 34
京都医健専門学校 35
36 セントラル警備保障
37 川越少年刑務所
38 三進工業
39 まるや接骨院
40 建装工業
41 土曜柔道会B
42 ミナミA
43 了徳寺学園
44 ミズノ
45 JMSDF横須賀
46 松前柔道クラブ
47 山形市役所
48 新日本製鐵名古屋
49 福島市役所
50 羽田タートルサービス
51 日本柔道整復師請求ｻｰﾋﾞｽ連盟
52 村山整骨院
53 丸の内柔道倶楽部
54 アイシン精機
55 土曜柔道会A
56 東京武道館柔友会
57 新日本製鐵君津B
58 大阪ガス
59 クラレ岡山
60 東京電力
61 十全会回生病院
62 新井柔道倶楽部
63 東日本旅客鉄道
64 井野整形柔道部
65 K,K SPORTS A
66 日経サービス
67 新日本製鐵大分
68 東芝B
69 神奈川県警察B
70 日立製作所日立
71 北陸電力
1-6
1-8
1-10
1-11
2-2
2-3
2-8
1-12
2-4
2-5
2-9
2-11
2-6
2-7
2-10
1-2
1-13
1-14
3-1
3-2
3-7
3-10
3-3
3-4
3-8
2-1
3-12
3-5
3-6
3-9
3-11
4-2
4-3
4-8
4-1
4-4
4-5
4-9
4-11
4-6
4-7
4-10
1-4
4-12
5-2
5-3
5-8
5-11
5-4
5-5
5-9
5-1
2-12
5-6
5-7
5-10
5-12
6-3
6-4
6-9
6-1
6-13
6-5
6-6
6-10
6-12
6-7
6-8
6-11
6-2