22歳未満男子

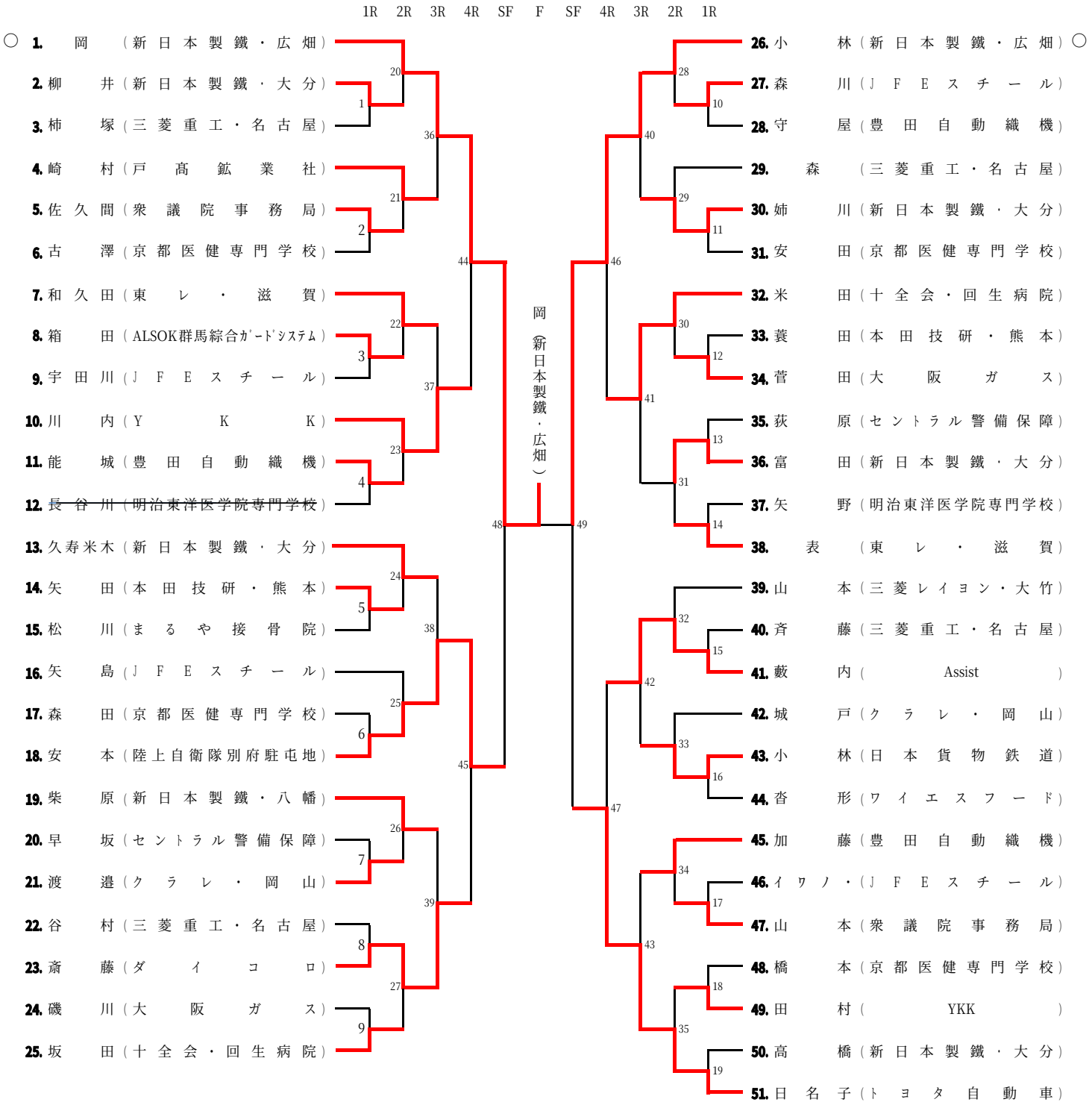
1R 2R 3R 4R SF F SF 4R 3R 2R 1R
○ 1. 岡 （新日本製鐵・広畑）
2. 柳 井（新日本製鐵・大分）
3. 柿 塚（三菱重工・名古屋）
4. 崎 村（戸高鉱業社）
5. 佐久間（衆議院事務局）
6. 古 澤（京都医健専門学校）
7. 和久田（東レ・滋賀）
8. 箱 田（ALSOK群馬綜合ｶｰﾄﾞｼｽﾃﾑ）
9. 宇田川（ＪＦＥスチール）
10. 川 内（ＹＫＫ）
11. 能 城（豊田自動織機）
12. 長谷川（明治東洋医学院専門学校）
13. 久寿米木（新日本製鐵・大分）
14. 矢 田（本田技研・熊本）
15. 松 川（まるや接骨院）
16. 矢 島（ＪＦＥスチール）
17. 森 田（京都医健専門学校）
18. 安 本（陸上自衛隊別府駐屯地）
19. 柴 原（新日本製鐵・八幡）
20. 早 坂（セントラル警備保障）
21. 渡 邉（クラレ・岡山）
22. 谷 村（三菱重工・名古屋）
23. 斎 藤（ダイコロ）
24. 磯 川（大阪ガス）
25. 坂 田（十全会・回生病院）
26. 小 林（新日本製鐵・広畑）○
27. 森 川（ＪＦＥスチール）
28. 守 屋（豊田自動織機）
29. 森 （三菱重工・名古屋）
30. 姉 川（新日本製鐵・大分）
31. 安 田（京都医健専門学校）
32. 米 田（十全会・回生病院）
33. 蓑 田（本田技研・熊本）
34. 菅 田（大阪ガス）
35. 荻 原（セントラル警備保障）
36. 富 田（新日本製鐵・大分）
37. 矢 野（明治東洋医学院専門学校）
38. 表 （東レ・滋賀）
39. 山 本（三菱レイヨン・大竹）
40. 斉 藤（三菱重工・名古屋）
41. 藪 内（Assist）
42. 城 戸（クラレ・岡山）
43. 小 林（日本貨物鉄道）
44. 沓 形（ワイエスフード）
45. 加 藤（豊田自動織機）
46. イワノ・（ＪＦＥスチール）
47. 山 本（衆議院事務局）
48. 橋 本（京都医健専門学校）
49. 田 村（YKK）
50. 高 橋（新日本製鐵・大分）
51. 日名子（トヨタ自動車）
岡（新日本製鐵・広畑）